●男子個人試合【無差別級】

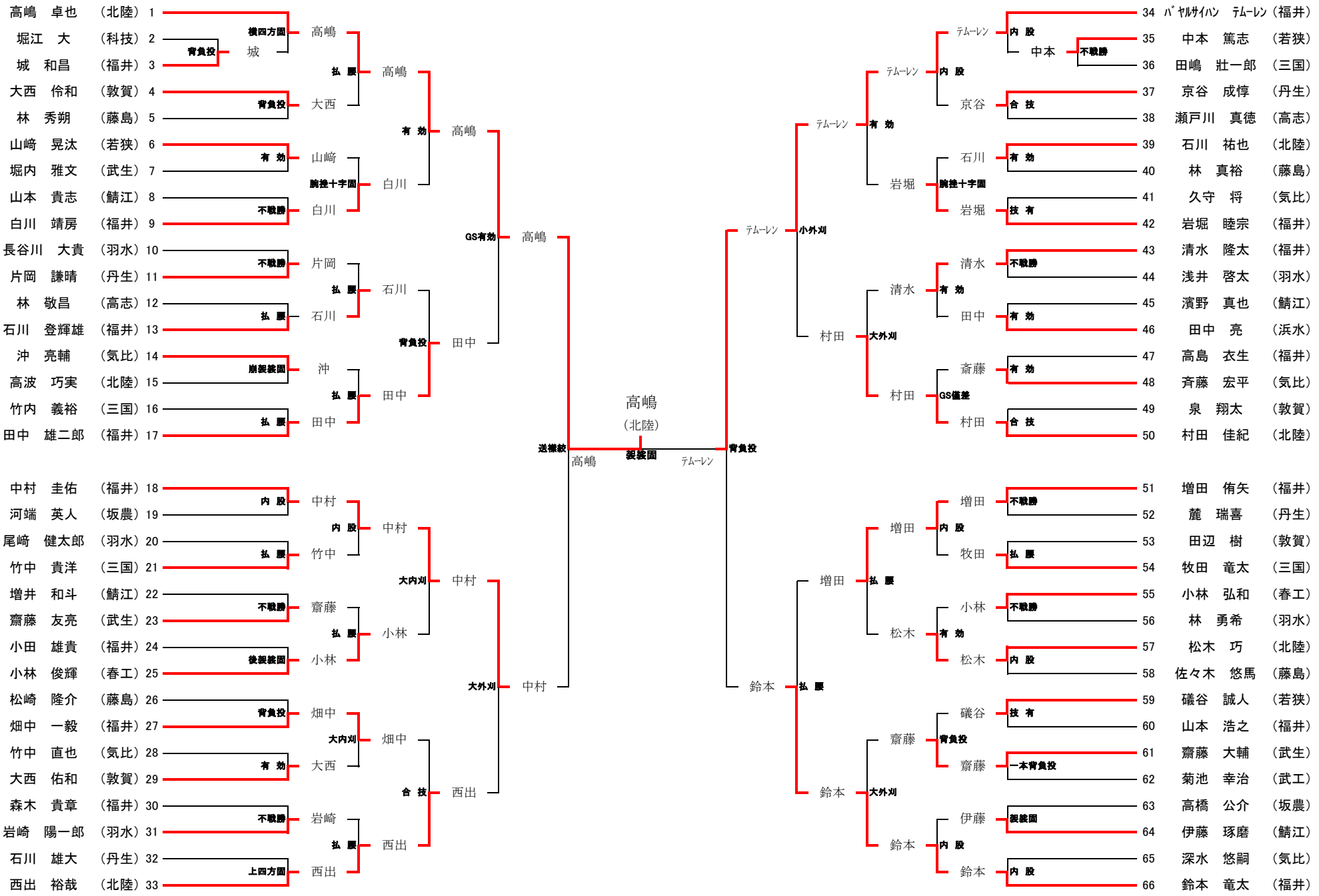
高嶋　卓也　（北陸）1
堀江　大　（科技）2
城　和昌　（福井）3
大西　伶和　（敦賀）4
林　秀朔　（藤島）5
山﨑　晃汰　（若狭）6
堀内　雅文　（武生）7
山本　貴志　（鯖江）8
白川　靖房　（福井）9
長谷川　大貴　（羽水）10
片岡　謙晴　（丹生）11
林　敬昌　（高志）12
石川　登輝雄　（福井）13
沖　亮輔　（気比）14
高波　巧実　（北陸）15
竹内　義裕　（三国）16
田中　雄二郎　（福井）17
中村　圭佑　（福井）18
河端　英人　（坂農）19
尾崎　健太郎　（羽水）20
竹中　貴洋　（三国）21
増井　和斗　（鯖江）22
齋藤　友亮　（武生）23
小田　雄貴　（福井）24
小林　俊輝　（春工）25
松崎　隆介　（藤島）26
畑中　一毅　（福井）27
竹中　直也　（気比）28
大西　佑和　（敦賀）29
森木　貴章　（福井）30
岩崎　陽一郎　（羽水）31
石川　雄大　（丹生）32
西出　裕哉　（北陸）33
横四方固
背負投
城
高嶋
払腰
大西
有効
山崎
腕挫十字固
白川
不戦勝
片岡
石川
沖
崩袈裟固
田中
内股
竹中
齋藤
小林
後袈裟固
畑中
西出
上四方固
GS有効
大内刈
合技
送襟絞
高嶋
（北陸）
袈裟固
テムーレン
小外刈
大外刈
34　バヤルサイハン　テムーレン（福井）
35　中本　篤志　（若狭）
36　田嶋　壮一郎　（三国）
37　京谷　成惇　（丹生）
38　瀬戸川　真徳　（高志）
39　石川　祐也　（北陸）
40　林　真裕　（藤島）
41　久守　将　（気比）
42　岩堀　睦宗　（福井）
43　清水　隆太　（福井）
44　浅井　啓太　（羽水）
45　濱野　真也　（鯖江）
46　田中　亮　（浜水）
47　高島　衣生　（福井）
48　斉藤　宏平　（気比）
49　泉　翔太　（敦賀）
50　村田　佳紀　（北陸）
51　増田　侑矢　（福井）
52　麓　瑞喜　（丹生）
53　田辺　樹　（敦賀）
54　牧田　竜太　（三国）
55　小林　弘和　（春工）
56　林　勇希　（羽水）
57　松木　巧　（北陸）
58　佐々木　悠馬　（藤島）
59　礒谷　誠人　（若狭）
60　山本　浩之　（福井）
61　齋藤　大輔　（武生）
62　菊池　幸治　（武工）
63　高橋　公介　（坂農）
64　伊藤　琢磨　（鯖江）
65　深水　悠嗣　（気比）
66　鈴本　竜太　（福井）

●女子個人試合【無差別級】

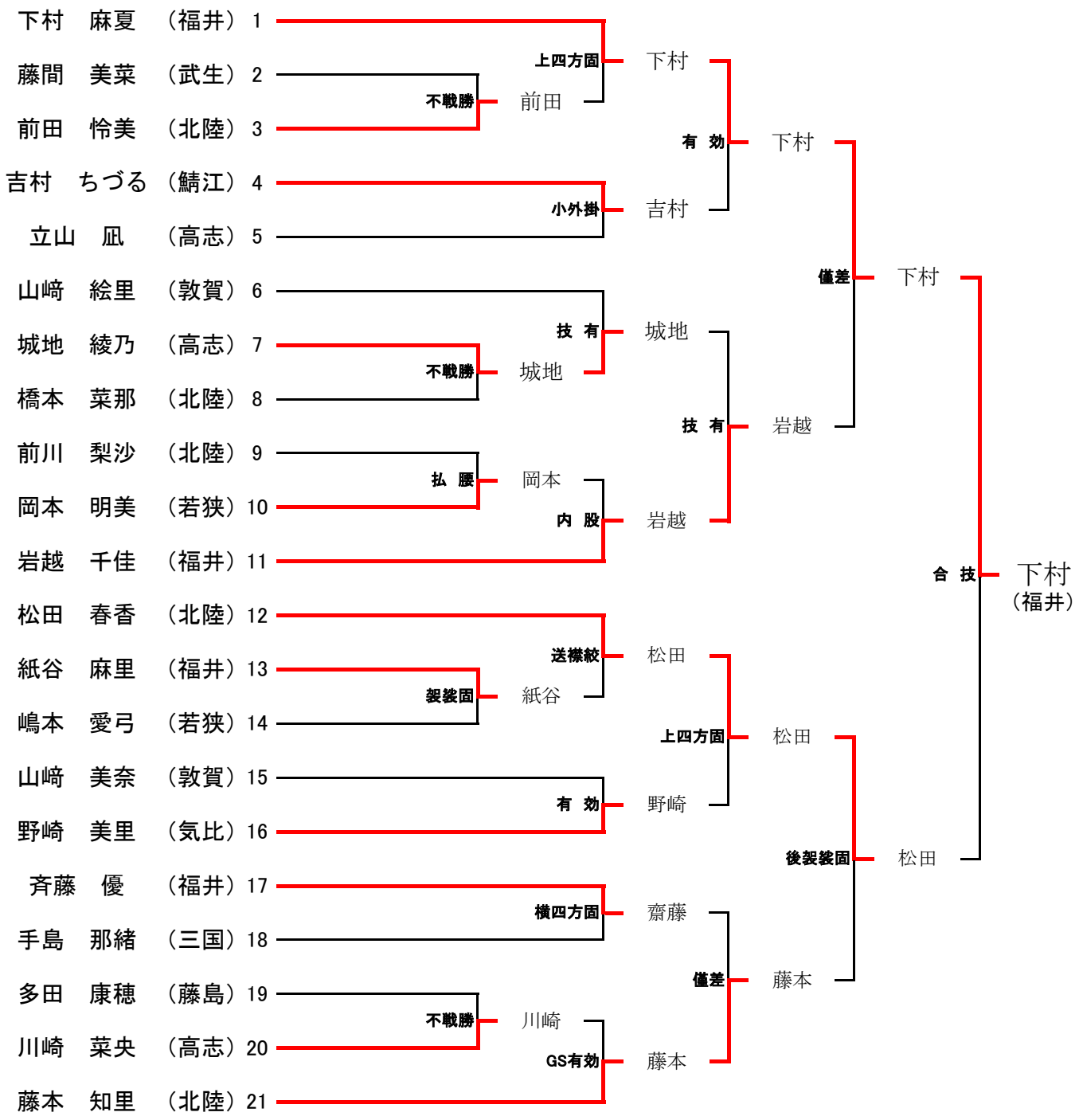
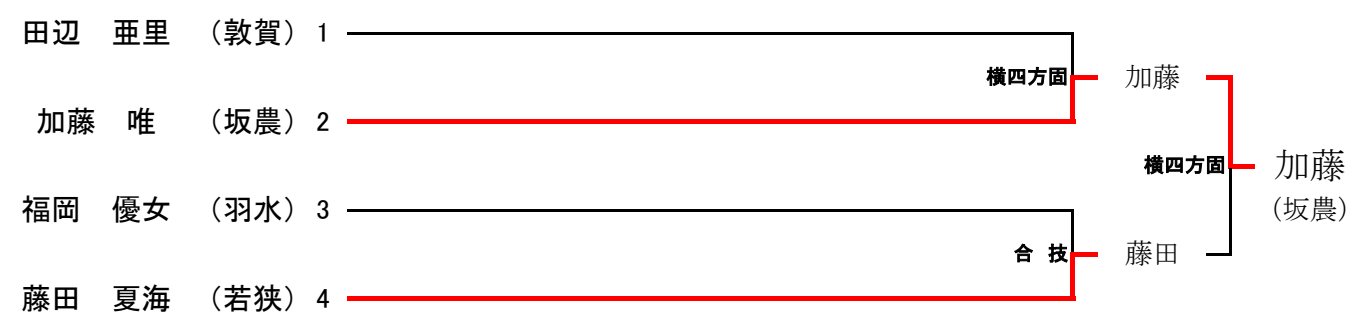
●女子個人試合【無段の部】