●５年生男子　45kg以下級

古川	雅人	（柔整会）	1
岩越	蒼太	（春江）	2
北濱茉登生		（国見）	3
村岡	飛翔	（豊）	4
中道	樹翔	（實心館）	5
金本	健生	（鯖江）	6
相田	勇人	（越前）	7
山田	大貴	（金井）	8
毛利	洋斗	（三国）	9
濱本	拓海	（實心館）	10
中村	悟暉	（柔整会）	11
永田	純貴	（豊）	12
宮崎	傑	（越前）	13
熊野	隆一	（鯖江）	14
岩越	聖	（春江）	15
湯浅	尚弥	（柔整会）	16
鈴木	快	（総斗會）	17
栗田	昊輝	（實心館）	18
北得洸大朗		（川口）	19
滝	純志郎	（鯖江）	20

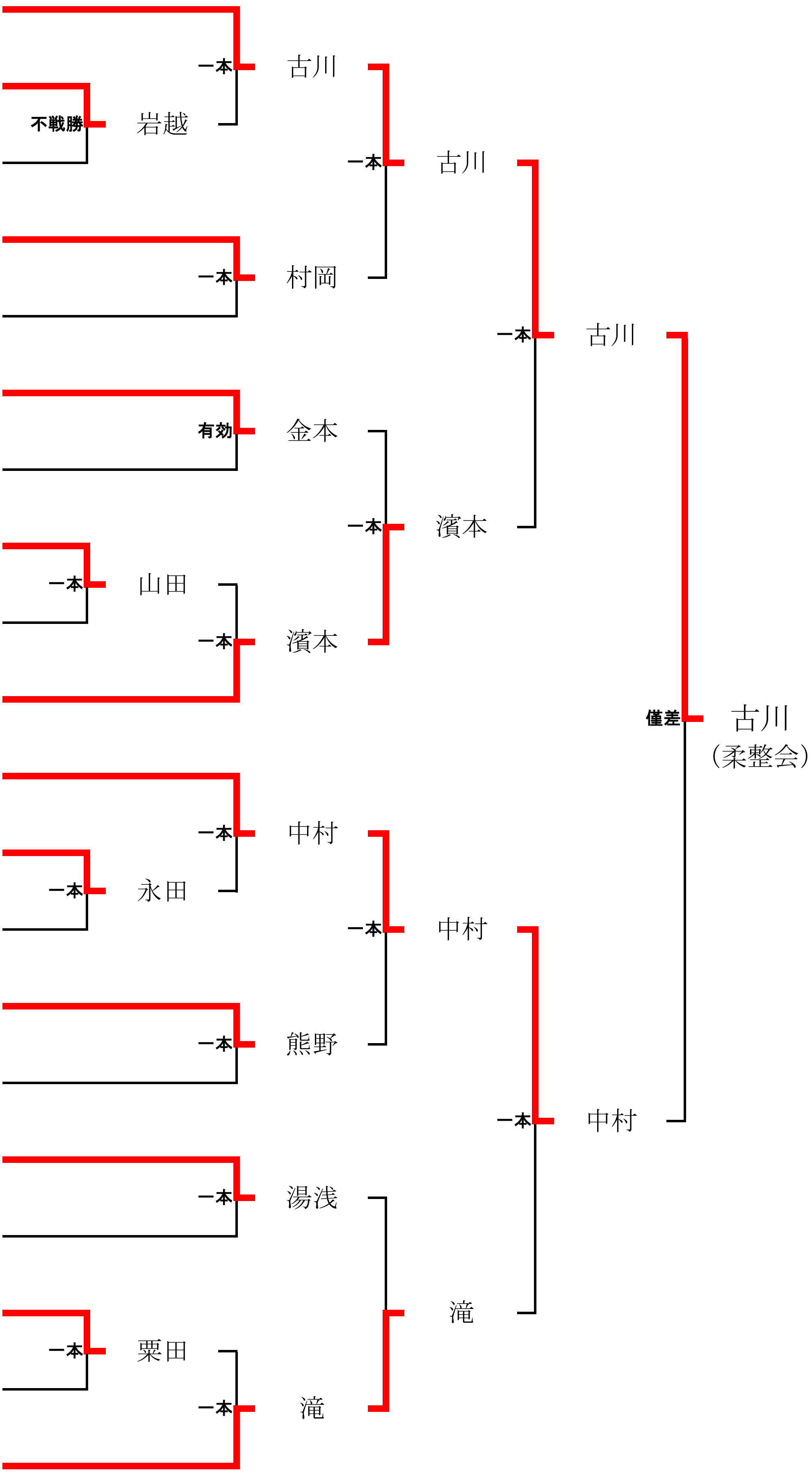

●５年生男子　45kg超級

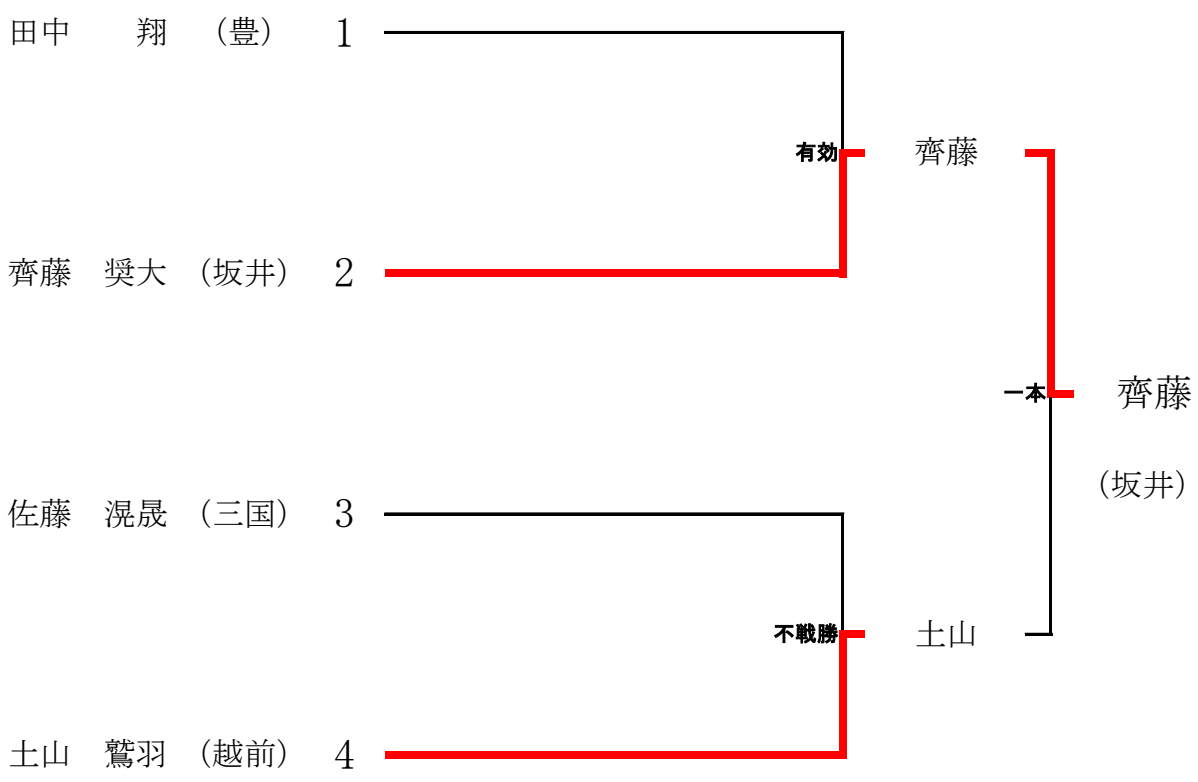

●６年生男子　50kg以下級

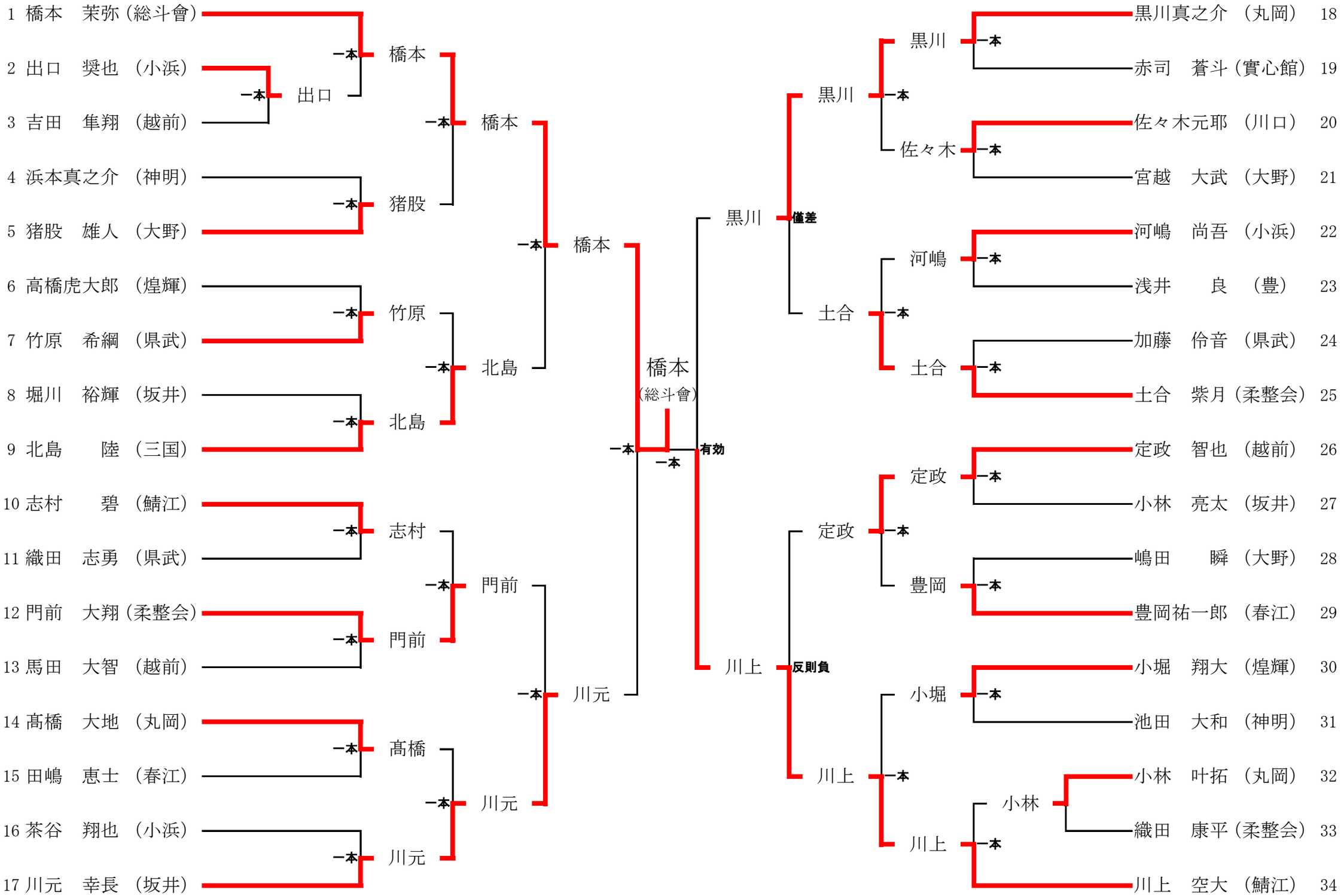

●６年生男子　50kg超級

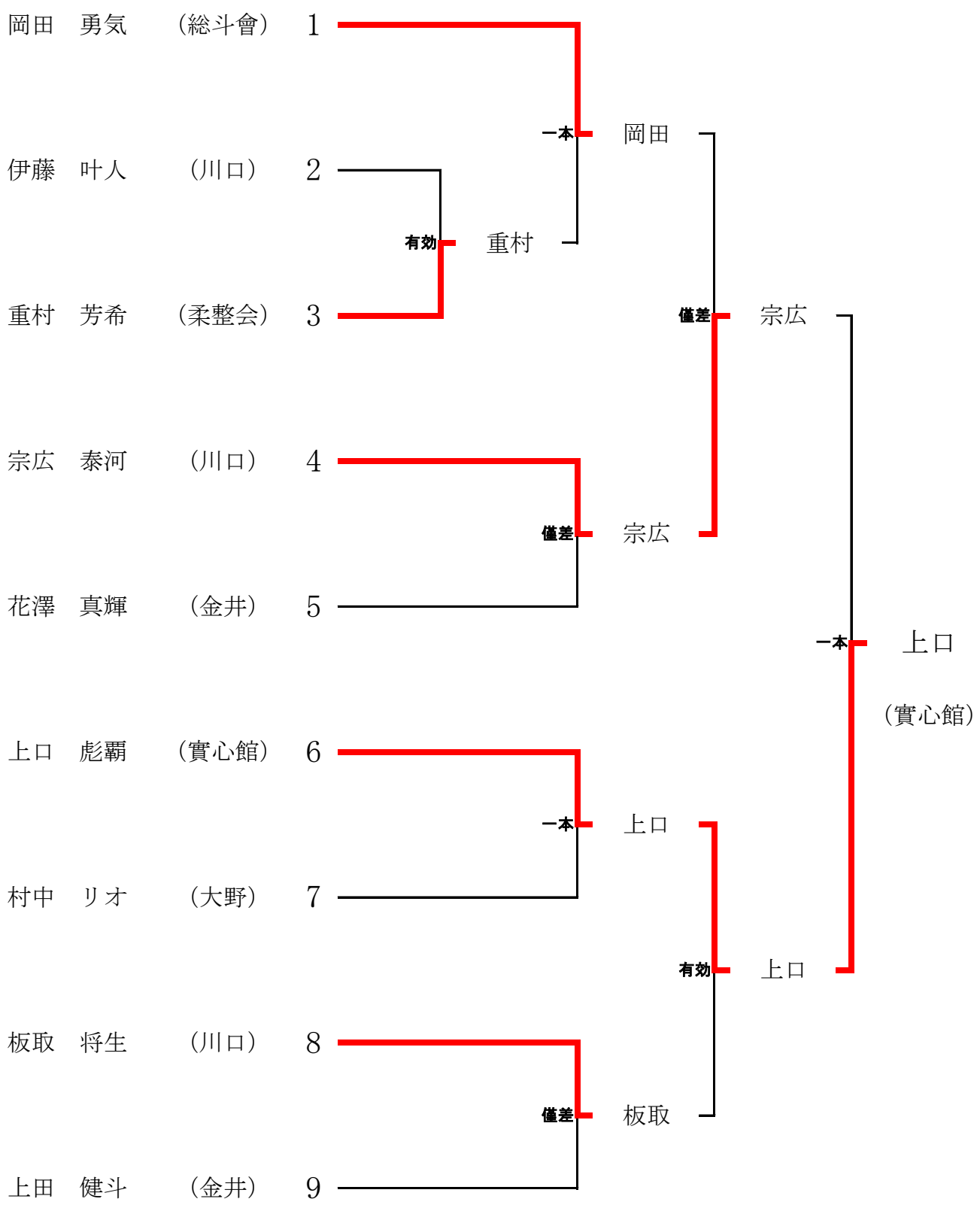

●５年生女子　40kg以下級

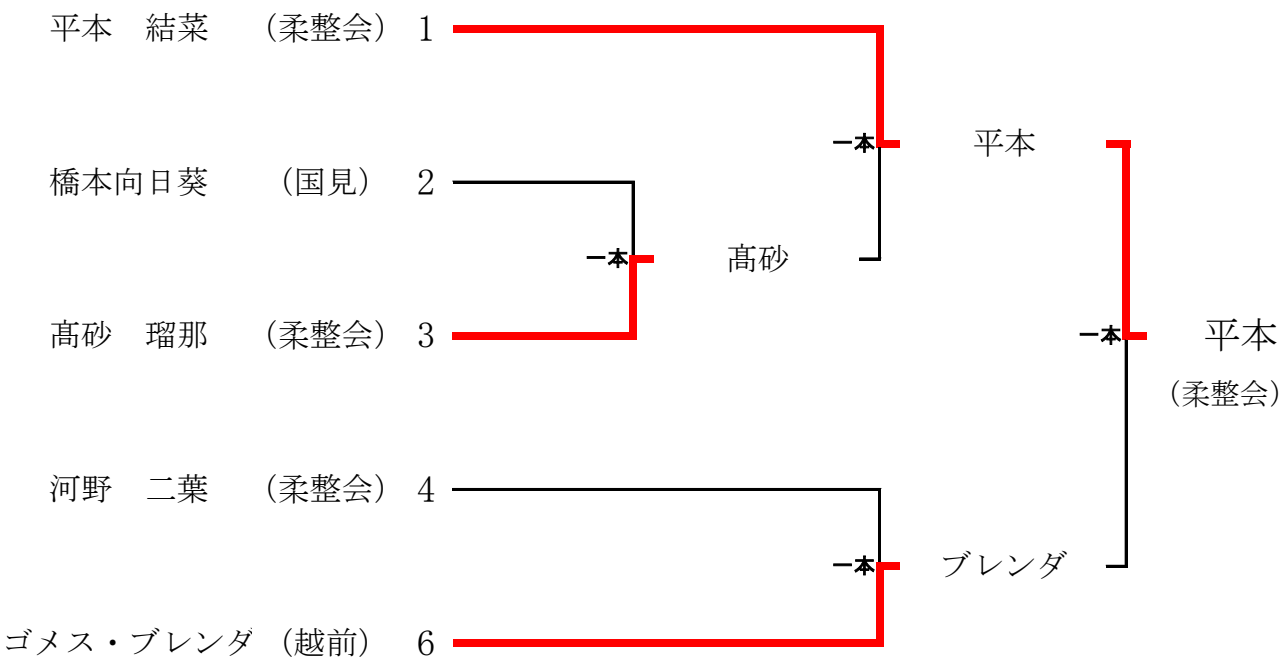

●５年生女子　40kg超級

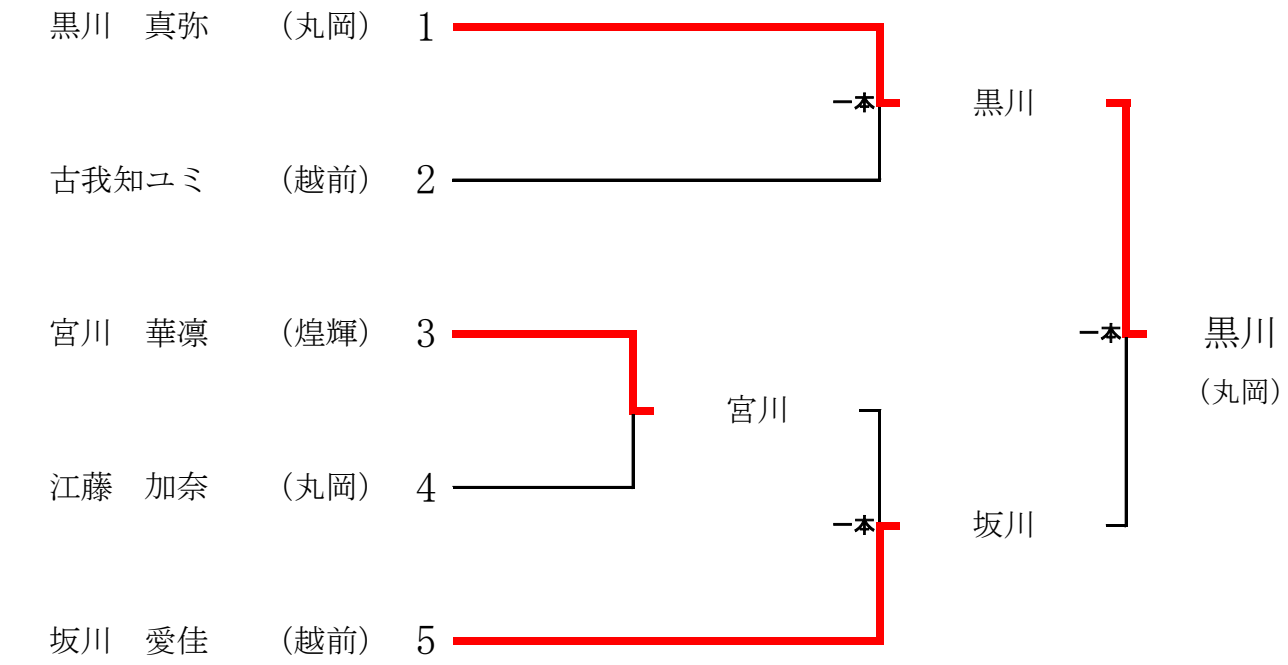

●６年生女子　45kg以下級

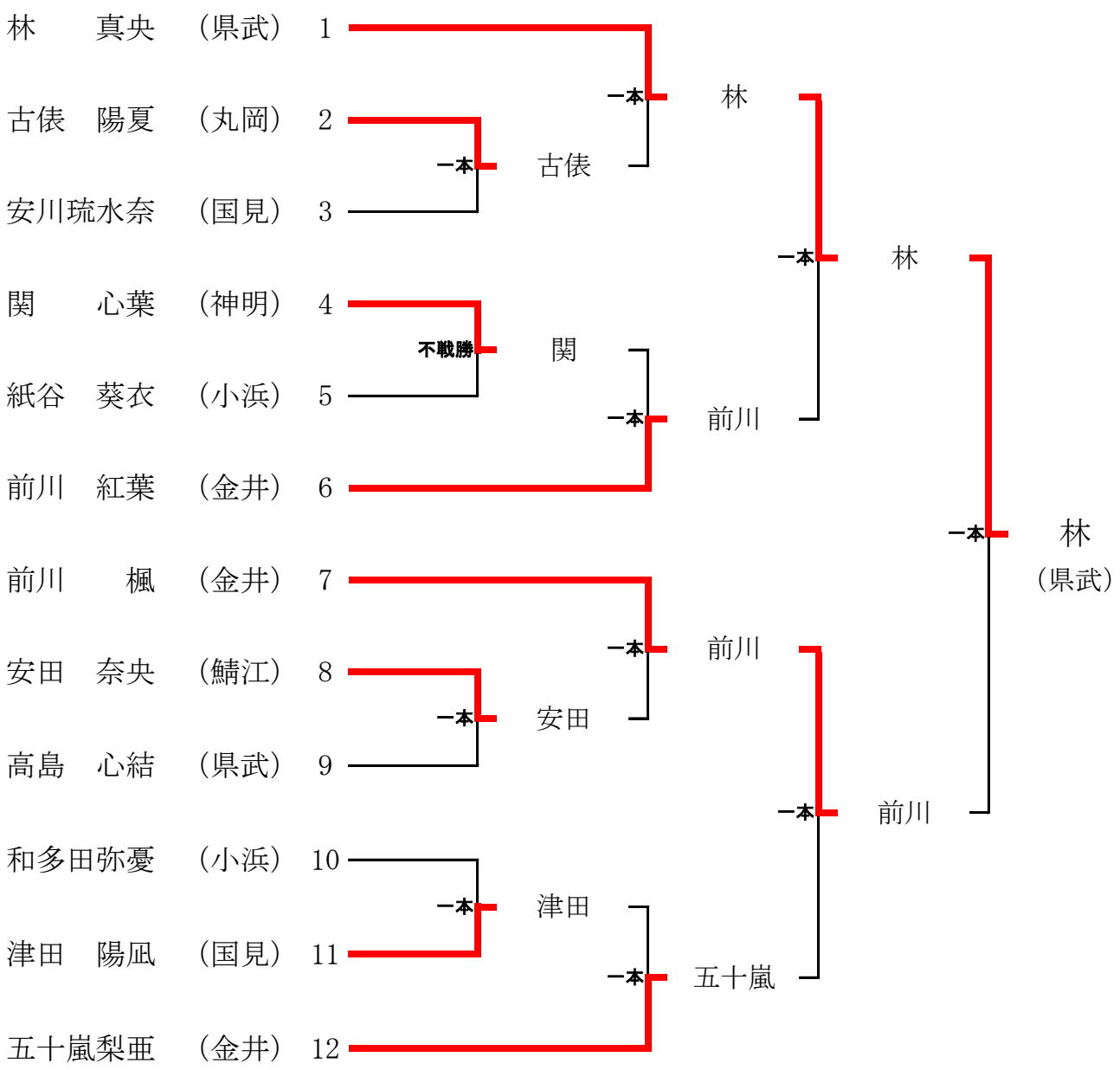
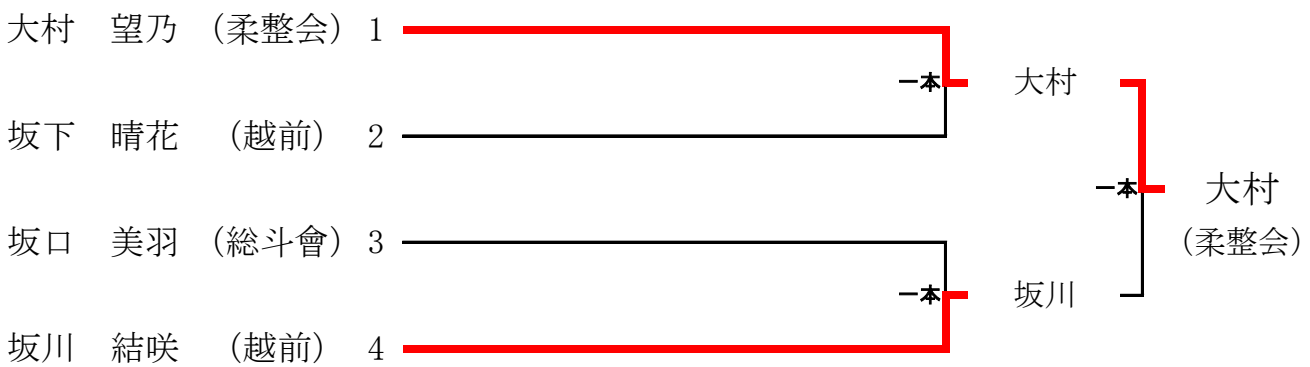
●６年生女子　45kg超級